unistab®

evoluzione del supporto

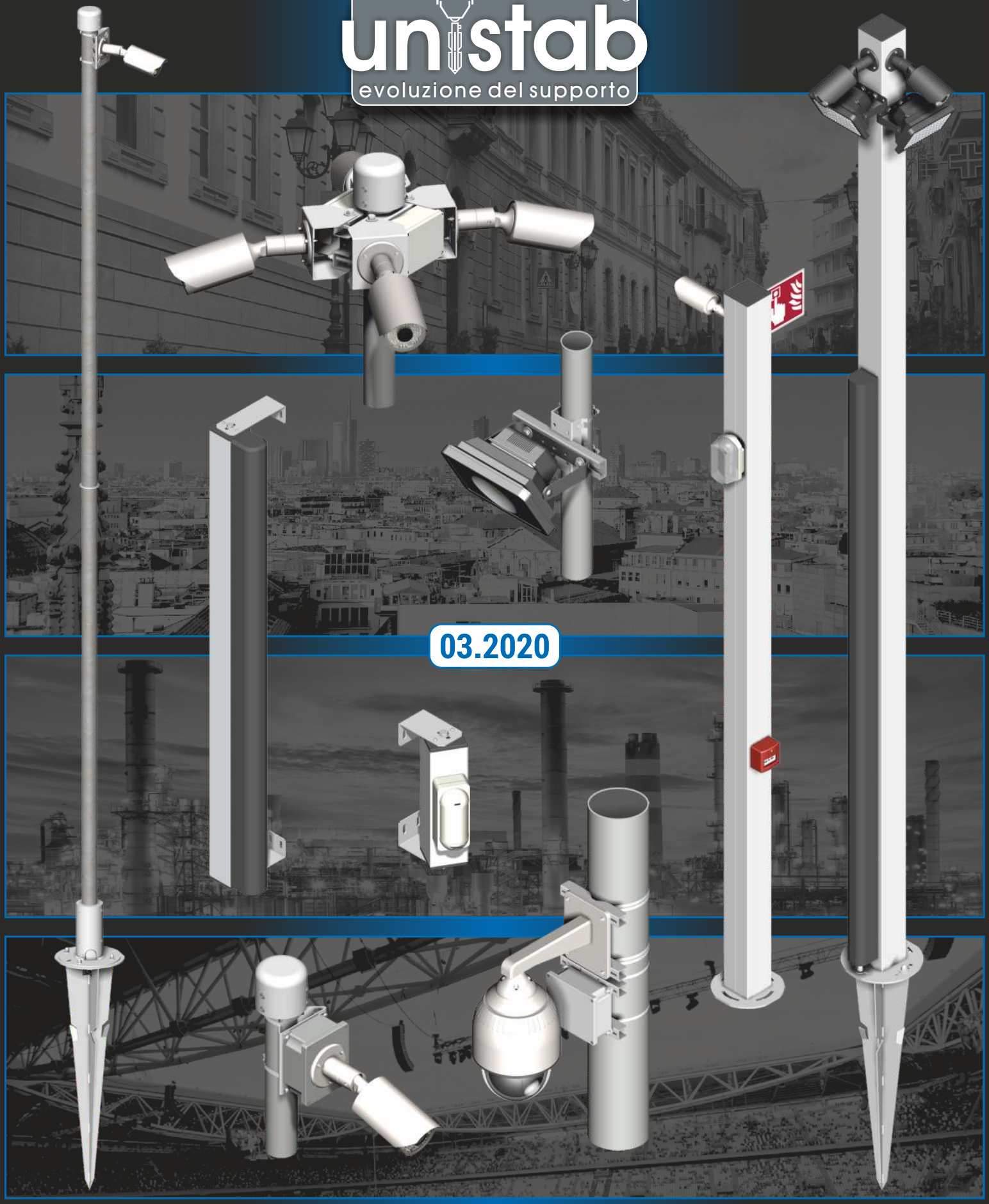

03.2020

Complementi tecnici per il videocontrollo e la sicurezza

unistab
evoluzione del supporto

Pali quadri fissi

Caratteristiche tecniche complete su unistab.it

UNI EN-ISO 898-1:2009
CNR-DT 207/2008
CNR 10011:1997

DTP DYNAMIC TEST PRODUCT

Pali quadri universali in alluminio

Impiego tipico : ***videosorveglianza, EVAC campeggi, anti-intrusione esterno, segnalazioni audio, illuminazione***

Elementi verticali in alluminio sezione 120x120mm spessore equivalente 3.5mm colore BIANCO RAL 9010 opaco
Base zincata a Norma EN ISO 2081 e verniciata a polveri GRIGIO ANODIZZATO, viti INOX AISI 304 (A2)

Elementi verticali

CQ1000B palo quadro 120x120mm h. 1.0mt
CQ2000B palo quadro 120x120mm h. 2.0mt
CQ3000B palo quadro 120x120mm h. 3.0mt
CQ4000B palo quadro 120x120mm h. 4.0mt

Fissaggio a terra senza plinto in cemento

PK0702W piantone 750mm flangia d. 220mm (h. max 3.0mt)
BS0410X set 4 viti INOX M10 palo quadro/piantone PK0702W
PK1003W piantone 990mm flangia d. 280mm (h. max 4.0mt)
CQ0412X set 4 viti INOX M12 palo quadro/piantone PK1003W
BAPK01G battipalo semplice per piantoni PK

Ancoraggio su getto in calcestruzzo

BS9019Z set 4 tirafondi M10 INOX con dima (h. max 3.0mt)
CQ9020Z set 4 tirafondi M12 INOX con dima (h. max 5.0mt)

Fissaggio a parete

CQ0016Z collare a parete *(installare minimo 2pz)*

Elementi funzionali

CQBL25G base leggera per palo quadro h. 1.0÷3.0mt
CQBP28G base pesante per palo quadro h. 1.0÷5.0mt
CQ0012B giunto ad innesto per elemento da 1.0mt
CQ00MTX morsetto di collegamento a terra

Complementi tecnici

CQA001H tappo di chiusura in ABS nero
CQCS30H pannello di segnalazione pulsante incendio 33x30cm
CQ0805X conf. 8 viti M5 INOX passanti per fiss. apparati (*)
CQ0408X conf. 4 viti M8 INOX passanti per fiss. apparati (*)
CQ0210X conf. 2 viti M10 INOX passanti per fiss. apparati (*)
(*) *utilizzabili fino a circa 30cm dalla sommità*
CQ0204X conf. 20 viti autoforanti 4.2x30mm INOX per fiss. apparati

Punti di forza

- *estetica gradevole e colori neutri per l'inserimento in ogni contesto*
- *versatilità intrinseca grazie alle 4 pareti piane*
- *robustezza (spessore pareti equiv. 3.5mm)*
- *leggerezza (solo 3.5 kg/mt)*

stabilità eccellente
idonei alle telecamere termiche
non necessitano di alcun adattatore

CQBP28G

CQBL25G

CQ0012B

CQA001H

CQCS30H

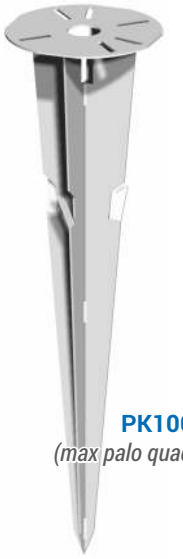
PK1003W
(max palo quadro h. 4.0mt)

BAPK01G

CQ0412X

PK0702W
(max palo quadro h. 3.0mt)

CQ9020Z

CQ0016Z

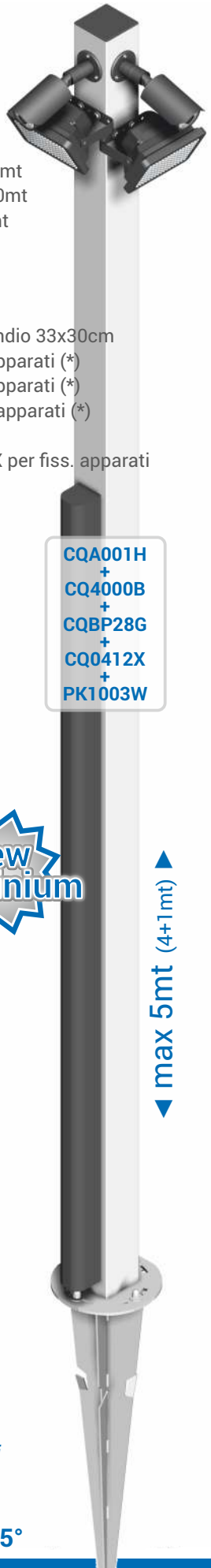

pali quadri privi di aperture di ispezione in conformità alle più recenti disposizioni in materia di privacy

unistab
evoluzione del supporto

Pali quadri inclinabili

Caratteristiche tecniche complete su unistab.it

UNI EN-ISO 898-1:2009
CNR-DT 207/2008
CNR 10011:1997

DTP DYNAMIC TEST PRODUCT

Pali quadri universali inclinabili in alluminio

Impiego tipico : ***videosorveglianza, illuminazione, protezioni perimetrali, reti wi-fi***

Elementi verticali in alluminio sezione 120x120mm spessore equivalente 3.5mm colore BIANCO RAL 9010 opaco
Base zincata a Norma EN ISO 2081 e verniciata a polveri GRIGIO ANODIZZATO, viti INOX AISI 304 (A2)

Elementi verticali

CQ4000B palo quadro 120x120mm h. 4.0mt
CQ3000B palo quadro 120x120mm h. 3.0mt
CQ1000B palo quadro 120x120mm h. 1.0mt

Elementi funzionali

CQBR28G base d. 280mm inclinabile antieffrazione
CQ0012B giunto ad innesto per elemento da 1.0mt
CQ00MTX morsetto di collegamento a terra

Fissaggio a terra senza plinto in cemento

PK1003W piantone 990mm flangia d. 280mm *(h. max 4.0mt)*
CQ0412X set 4 viti INOX M12 palo quadro/piantone
BAPK01G battipalo semplice per piantoni PK

Ancoraggio su getto in calcestruzzo

CQ9020Z set 4 tirafondi M12 INOX con dima *(h. max 5.0mt)*

Complementi tecnici

CQA001H tappo di chiusura in ABS nero
CQCS30H pannello di segnalazione pulsante incendio 33x30cm
CQ0204X conf. 20 viti autoforanti 4.2x30mm INOX per fiss. apparati
CQ0805X conf. 8 viti M5 INOX passanti per fissaggio apparati (*)
CQ0408X conf. 4 viti M8 INOX passanti per fissaggio apparati (*)
CQ0210X conf. 2 viti M10 INOX passanti per fissaggio apparati (*)
(*) *utilizzabili fino a circa 30cm dalla sommità*

tracciatura tecnica di mezzeria

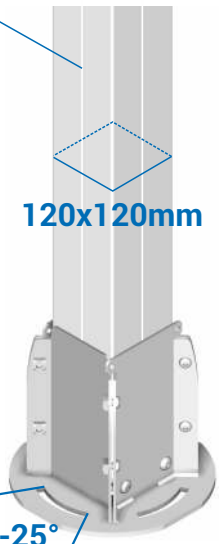

new aluminium

+/-25°

orientabile dopo il posizionamento dei fissaggi

modalità assetto

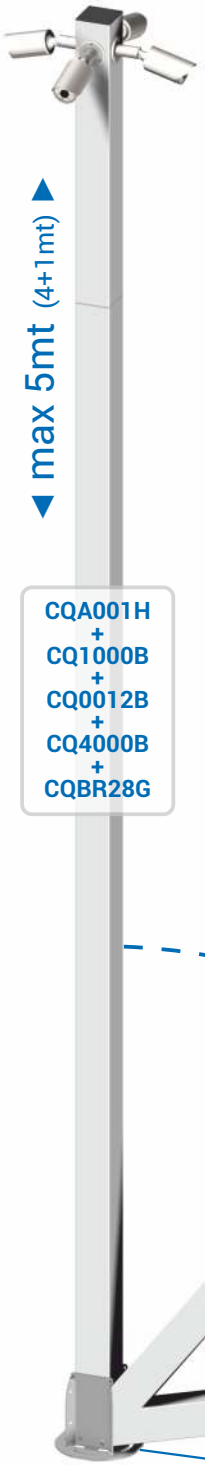

CQA001H
+
CQ1000B
+
CQ0012B
+
CQ4000B
+
CQBR28G

Vantaggi esclusivi

- *installazione e manutenzione degli apparati in posizione ergonomica*
- *sistema di inclinazione antistrappo e privo di ostacoli per i cavi*
- *passaggio rapido tra posizioni di assetto e manutenzione*
- *nessuna attività in quota e nessun rischio di caduta*
- *protezione totale dei cavi in posizione di assetto*
- *nessun costo di noleggio attrezzature*
- *semplicità di taratura degli apparati*
- *trasporto semplificato*

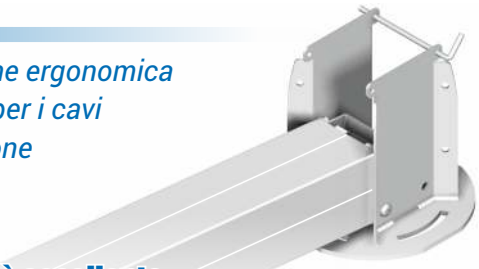

stabilità eccellente
idonei alle telecamere termiche
non necessitano di alcun adattatore

modalità manutenzione

PK1003W
(max palo quadro h. 4.0mt)

CQA001H

CQ0012B

CQ9020Z

min 6° *(inclinazione ergonomica idonea alla manutenzione: 15°÷17°)*

pali quadri privi di aperture di ispezione in conformità alle più recenti disposizioni in materia di privacy

unistab
evoluzione del supporto

Accessori sicurezza (1)

Caratteristiche tecniche complete su unistab.it

UNI EN-ISO 898-1:2009
CNR-DT 207/2008
CNR 10011:1997

DTP DYNAMIC TEST PRODUCT

Telecamere a palo – fissaggio a collari

Supporti con flangia preforata 107x107mm

AM1957B – AM1957Z palo d. 50÷90mm collari INOX
interasse di fissaggio basi rotonde 36÷84mm

Supporti con flangia preforata 120x140mm

AM2957B – AM2957Z palo d. 50÷90mm collari INOX
AM2955B – AM2955Z palo d. 80÷150mm collari INOX
AM2956B – AM2956Z palo d. 80÷300mm collari INOX
interasse di fissaggio basi rotonde 45÷132mm

TOP QUALITY 4Nm LUBRICATED COLLARS

Telecamere a palo – fissaggio a collari con scatola per connettori

Supporti con flangia preforata 130x140mm – scatola IP65 dim. 130x55x60mm

CB3412B – CB3412Z palo d. 50÷90mm collari e viti INOX
CB3512B – CB3512Z palo d. 80÷150mm collari e viti INOX
CB3612B – CB3612Z palo d. 80÷300mm collari e viti INOX

TOP QUALITY 4Nm LUBRICATED COLLARS

interasse di fissaggio basi rotonde 45÷132mm

Telecamere a palo – fissaggio a collari con scatola per connettori e alimentatore

Supporti con flangia preforata 130x140mm – scatola IP65 dim. 130x90x60mm

CB3416B – CB3416Z palo d. 50÷90mm collari INOX
CB3516B – CB3516Z palo d. 80÷150mm collari INOX
CB3616B – CB3616Z palo d. 80÷300mm collari INOX

TOP QUALITY 4Nm LUBRICATED COLLARS

interasse di fissaggio basi rotonde 45÷132mm

Contenitori universali IP66 in alluminio pressofuso

Fissaggio diretto a parete	*Dim. utili foratura frontale*
CB0061A dim. 101x101x58mm	*68x68mm (diam. 90mm)*
CB0062A dim. 138x113x61mm	*80x105mm*
CB0063A dim. 165x140x63mm	*106x130mm*
CB0064A dim. 189x167x80mm	*134x140mm*

TOP QUALITY 4Nm LUBRICATED COLLARS

Fissaggio a palo d. 50÷200mm

AL2002Z coppia supporti 2 collari e viti INOX
AL2004Z coppia supporti 4 collari e viti INOX
AL2000Z coppia supporti con viti INOX (*)
(*) adatti a bandella universale h ≤ 20mm

zincatura supporti AL a Norma EN ISO 2081, viti, collari e tenditori INOX

Telecamere a palo - fissaggio a collari scatola per connettori / alimentatore

Supporto con scatola in alluminio IP66 dim. 138x113x61mm - viti e collari INOX

CB3462Z palo d. 50÷90mm

dimensioni frontali utili per la foratura 80x105mm

TOP QUALITY 4Nm LUBRICATED COLLARS

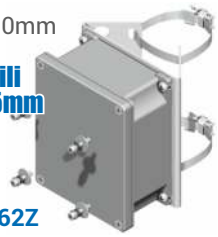

Telecamere ad angolo parete

Supporto con flangia preforata 120x140mm

AV2955B – AV2955Z angolo parete

interasse di fissaggio basi rotonde 45÷132mm

Telecamere a parete e angolo parete con scatola connettori e alimentatore

Supporti con flangia preforata 130x140mm

CB5012B – CB5012Z angolo parete
CB6012B – CB6012Z parete
scatola IP65 dim. 130x55x60mm

CB5016B – CB5016Z angolo parete
CB6016B – CB6016Z parete
scatola IP65 dim. 130x90x60mm

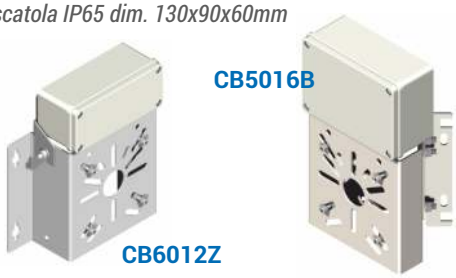

interasse di fissaggio basi rotonde 45÷132mm
pressacavo scomponibile per cavi d. 5÷7mm

Telecamere a palo fissaggio a ganasce piastra in PEHD spessore 12mm

Staffa reversibile verticale / orizzontale

AM2570B – AM2570Z palo 60÷120mm

dimensioni utili piastra PEHD per la foratura 130x163mm

viti INOX AISI 304 (A2)
adatto a telecamere pesanti o motorizzate

Telecamere professionali a palo con scatola o armadio - fissaggio a collari

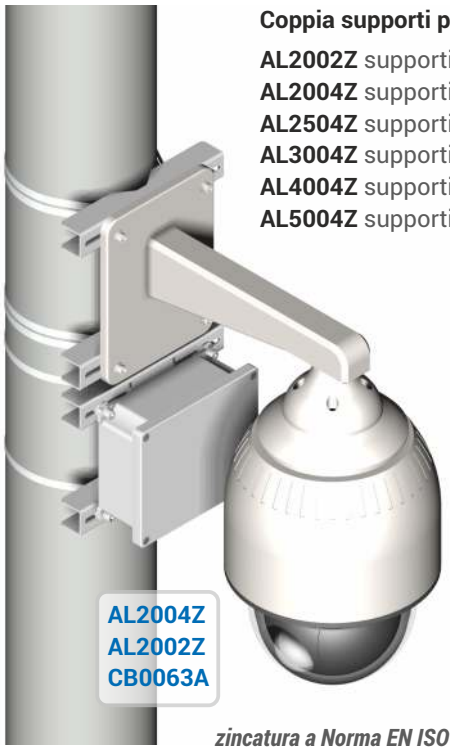

Coppia supporti per palo d. 50÷200mm con collari e viti INOX

		Interassi di fissaggio
AL2002Z	supporti per scatola base 200mm 2 collari	*77÷181mm*
AL2004Z	supporti per telecamera base 200mm 4 collari	*77÷181mm*
AL2504Z	supporti per armadio base 250mm 4 collari	*138÷228mm*
AL3004Z	supporti per armadio base 300mm 4 collari	*158÷278mm*
AL4004Z	supporti per armadio base 400mm 4 collari	*218÷378mm*
AL5004Z	supporti per armadio base 500mm 4 collari	*318÷478mm*

Coppia supporti da palo d. 50÷200mm per bandella INOX universale h ≤ 20mm

		Interassi di fissaggio
AL2000Z	largh. 200mm	*77÷181mm*
AL2500Z	largh. 250mm	*138÷228mm*
AL3000Z	largh. 300mm	*158÷278mm*
AL4000Z	largh. 400mm	*218÷378mm*
AL5000Z	largh. 500mm	*318÷478mm*

TOP QUALITY 4Nm LUBRICATED COLLARS

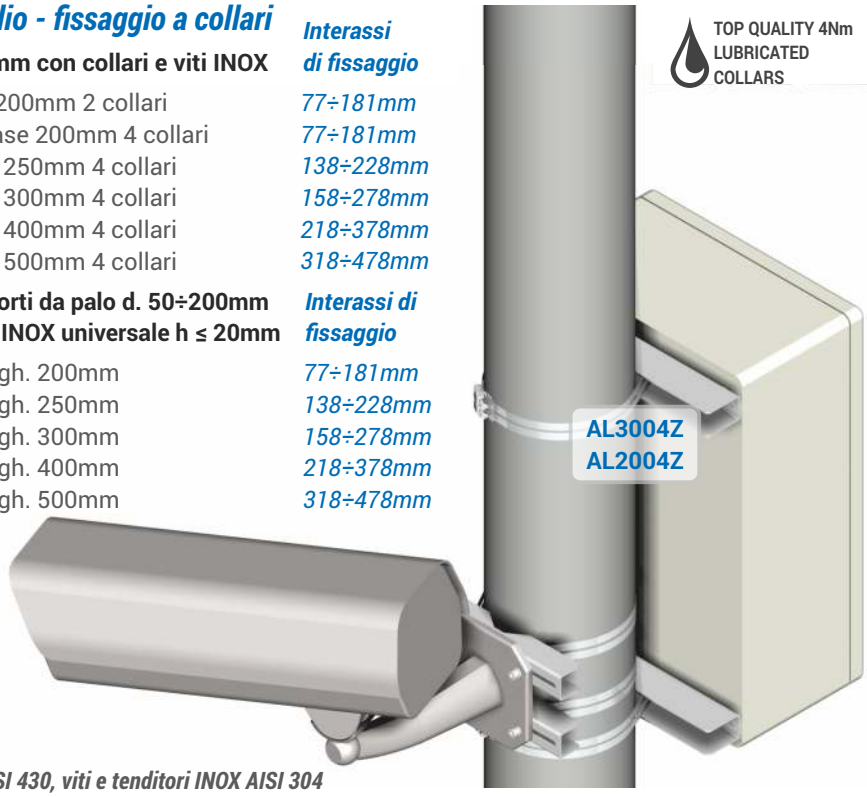

zincatura a Norma EN ISO 2081, collari INOX AISI 430, viti e tenditori INOX AISI 304

Telecamere a palo – fissaggio a ganasce multiplo complanare

Staffe con supporti orientabili preforati 107x107mm (mini bullet) – 125x145mm (telecamera standard)

CB1360B – CB1360Z palo d. 60÷145mm 2÷4 mini bullet
CB0004B – CB0004Z supporto orientabile 107x107mm per mini bullet supplementare

CB1366B – CB1366Z palo d. 60÷145mm, 2÷4 mini bullet + box connettori 130x90x60mm **(*)**
CB0005B – CB0005Z supporto orientabile 107x107mm per mini bullet supplementare **(*)**

CB2360B – CB2360Z palo d. 60÷145mm 2÷4 telecamere standard
CB0009B – CB0009Z supporto orientabile 125x145mm per telecamera standard supplementare

CB4366B – CB4366Z palo d. 60÷145mm, 2÷4 telecamere standard + box connettori 130x90x60mm **(*)**
CB0010B – CB0010Z supporto orientabile 125x145mm per telecamera standard supplementare **(*)**

CB0006H scatola supplementare IP65 dim. 130x90x60mm

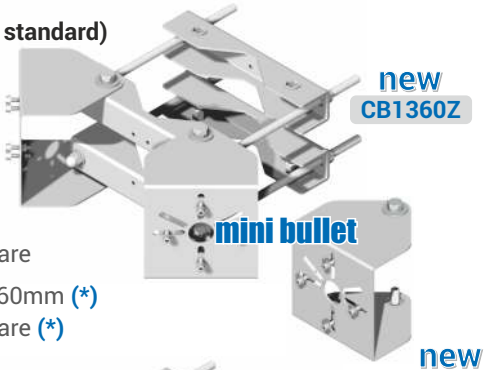

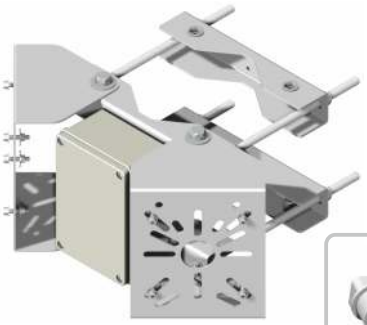

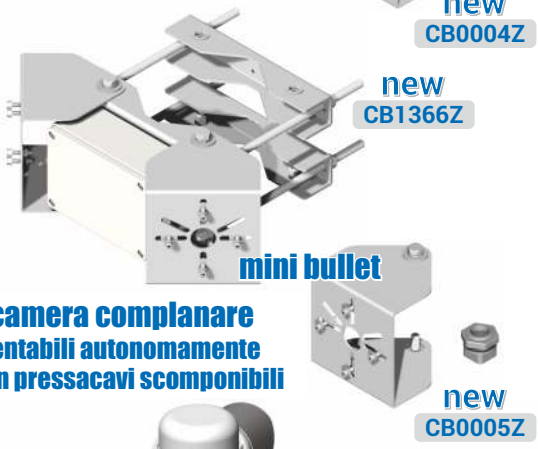

IP54

(*) pressacavi scomponibili diam. 5÷7mm in dotazione

sistema multi telecamera complanare
fino a 4 telecamere orientabili autonomamente
fino a 2 box connettori con pressacavi scomponibili

CB1360B
CB0004B *(2pz)*

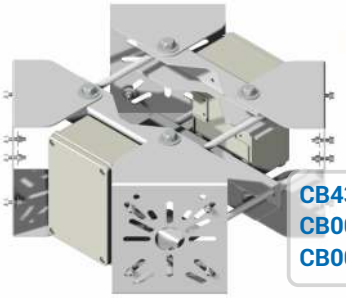

CB4366Z
CB0010Z *(2pz)*
CB0006H

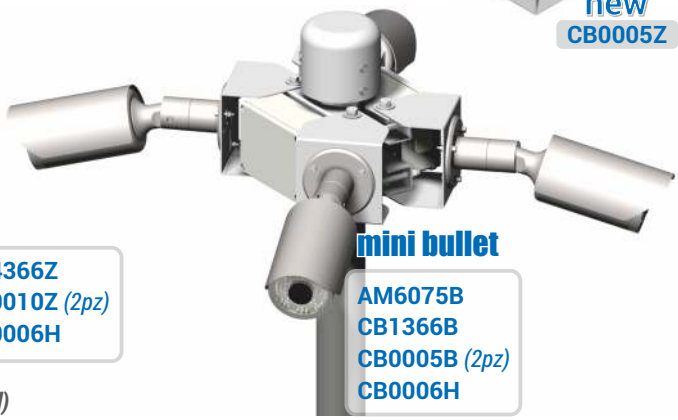

AM6075B
CB1366B
CB0005B *(2pz)*
CB0006H

viti INOX AISI 304 (A2)
interasse di fissaggio basi rotonde 36÷84mm (mini bullet), 45÷132mm (telecamere standard)

Illuminatori infrarossi a palo – fissaggio a collari

Fissaggio a palo con doppio collare e viti INOX

AM1525B – AM1525Z barra 150mm palo 60÷90mm
AM1526B – AM1526Z barra 150mm palo 60÷300mm
AM2325B – AM2325Z barra 230mm palo 60÷90mm
AM2326B – AM2326Z barra 230mm palo 60÷300mm

Fissaggio a palo con triplo collare e viti INOX

AM3025B – AM3025Z barra 300mm palo 60÷90mm
AM3026B – AM3026Z barra 300mm palo 60÷300mm

TOP QUALITY 4Nm LUBRICATED COLLARS

completi di viti M8 INOX per il fissaggio degli apparati
zincatura a Norma EN ISO 2081, collari INOX AISI 430, viti e tenditori INOX AISI 304

Proiettori e illuminatori a infrarossi parete e angolo parete

Installazione orientabile a due posizioni

SC2020Z supporto 180mm parete/angolo

viti apparati M8 INOX
interasse fissaggio 48÷142mm

Uscita cavi a testa palo senza foratura

Raccordo uscita cavi a testa palo d. 45÷70mm

AM6075B zincato e verniciato BIANCO RAL 9003 opaco
AM6075N zincato e verniciato NERO RAL 9005 opaco
AM6075Z zincato

evitano la foratura del palo
idonei all'uscita dei cavi di ogni apparato installato in sommità

zincatura a Norma EN ISO 2081, viti INOX

A

Proiettori e illuminatori a infrarossi ad angolo parete

Posizionamento fisso perpendicolare

SC1013X – SC1013K supporto 130mm
interasse di fissaggio 38÷100mm
SC1018Z supporto 180mm
interasse di fissaggio 50÷156mm
SC1023X – SC1023K supporto 230mm
interasse di fissaggio 38÷190mm
SC1030X – SC1030K supporto 300mm
interasse di fissaggio 110÷260mm

viti INOX per fissaggio apparati

Telecamere a testa palo

Supporti con flangia preforata 125x140mm

AM2945B – AM2945Z palo d. 45mm
AM2950B – AM2950Z palo d. 50mm
AM2960B – AM2960Z palo d. 60mm
AM2980B – AM2980Z palo d. 80mm

Telecamere a testa colonna quadra

Supporti con flangia preforata 125x140mm

AM2905B – AM2905Z colonna 50x50mm
AM2906B – AM2906Z colonna 60x60mm
AM2908B – AM2908Z colonna 80x80mm

AV2901B – AM2901Z elemento per telecamera supplementare

config. fino a 3 telecamere compatte, interasse di fiss. basi rotonde 45÷132mm

Dome camera a parete

AM3018B supporto d. 185mm bianco
AM3018Z supporto d. 185mm zincato

completo di viti M6 INOX per il fiss. degli apparati
interasse di fissaggio basi rotonde 50÷162mm

Telecamere ad angolo parete con vano protetto per connessioni

AV2903B supporto a 2 elementi orientabili con flangia preforata 125x140mm
Espandibile fino a 3 telecamere

AV2901B elemento orientabile supplementare 125x140mm

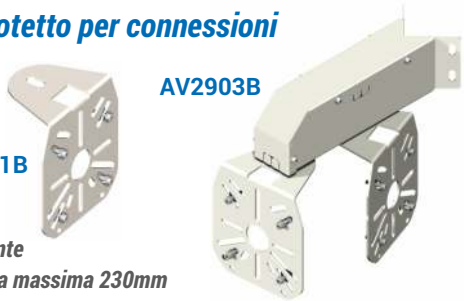

componibile fino a 3 telecamere orientabili autonomamente
interasse di fissaggio basi rotonde 45÷132mm, sporgenza massima 230mm

unistab
evoluzione del supporto

Pali per videosorveglianza

Caratteristiche tecniche complete su unistab.it

UNI EN-ISO 898-1:2009
CNR-DT 207/2008
CNR 10011:1997

DTP DYNAMIC TEST PRODUCT

Pali per videosorveglianza completi di base

Pali in acciaio zincato a caldo d. 60mm con base d. 220mm

PF1560B – PF1560N – PF1560Z altezza 1.5mt
PF2060B – PF2060N – PF2060Z altezza 2.0mt
PF2560B – PF2560N – PF2560Z altezza 2.5mt
PF3060B – PF3060N – PF3060Z altezza 3.0mt

finitura B finitura N finitura Z

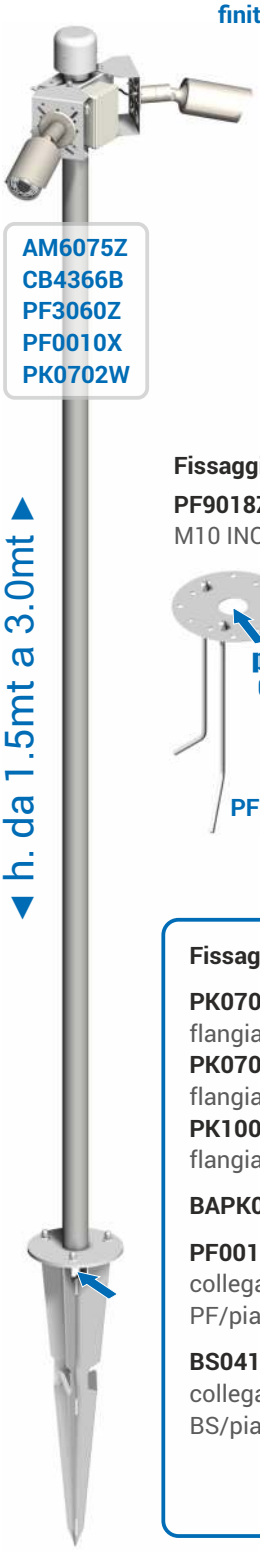

AM6075Z
CB4366B
PF3060Z
PF0010X
PK0702W

◄ h. da 1.5mt a 3.0mt ►

Pali per videosorveglianza componibili

Pali in acciaio zincato a caldo d. 60mm senza base

PS2060B – PS2060N – PS2060Z altezza 2.0mt
PS2560B – PS2560N – PS2560Z altezza 2.5mt
PS3060B – PS3060N – PS3060Z altezza 3.0mt
PS3560Z altezza 3.5mt – **PS4060Z** altezza 4.0mt

Pali in acciaio zincato a caldo d. 60mm senza base in 2 elementi con giunto a baionetta

BS3022B – BS3022N – BS3022Z altezza 3.0mt (2.0+1.0mt)
BS3522B – BS3522N – BS3522Z altezza 3.5mt (2.0+1.5mt)
BS4022B – BS4022N – BS4022Z altezza 4.0mt (2.0+2.0mt)

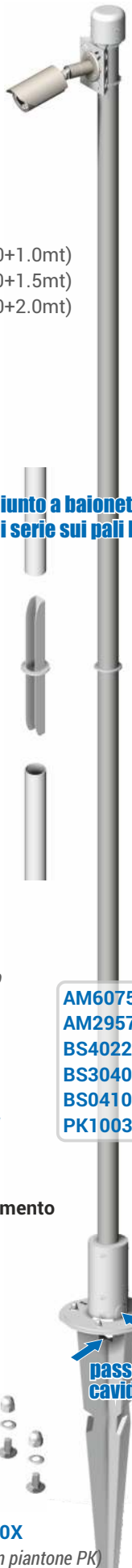

giunto a baionetta di serie sui pali BS

◄ h. da 2.0mt a 4.0mt ►

AM6075Z
AM2957Z
BS4022Z
BS3040Z
BS0410X
PK1003W

Raccordo uscita cavi a testa palo d. 45÷70mm

AM6075B zincato e verniciato BIANCO
AM6075N zincato e verniciato NERO
AM6075Z zincato

evitano la foratura del palo idonei all'uscita dei cavi di ogni apparato installato in sommità
(vedi riquadro A)

AM6075Z
AM6075B AM6075N

Fissaggio con plinto in cemento

PF9018Z set 3 tirafondi
M10 INOX con dima

passaggio cavidotto

PF9018Z

PF0010X
(impiegare solo con piantone PK)

Basi per fissaggio a pavimento

BS3040B – BS3040N – BS3040Z base d. 250mm

BS3040B BS3040N BS3040Z

Fissaggio a parete

AD1500W supporto a parete per palo d. 60÷105mm con barre INOX M10x500mm *(impiegare sempre almeno una coppia di supporti, vedere scheda tecnica per dettagli)*

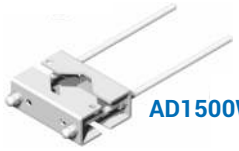

AD1500W

Fissaggio a terra senza plinto in cemento

PK0701W piantone 500mm
flangia d. 220mm per pali fino a 1.5mt
PK0702W piantone 750mm
flangia d. 220mm per pali fino a 3.0mt
PK1003W piantone 990mm
flangia d. 280mm per pali fino a 4.0mt

BAPK01G battipalo per piantoni PK

PF0010X set 3 viti M10 INOX
collegamento pali
PF/piantoni PK

BS0410X set 4 viti M10 INOX
collegamento basi
BS/piantoni PK

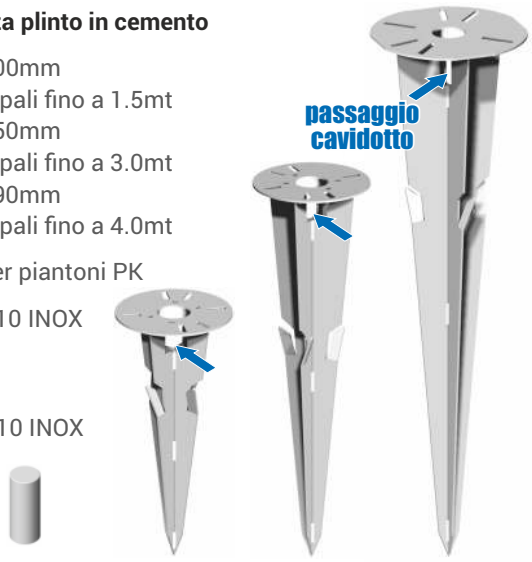

passaggio cavidotto

BAPK01G PK0701W PK0702W PK1003W

Fissaggio con plinto in cemento

BS9019Z set 4 tirafondi
M10 INOX con dima

passaggio cavidotto

BS9019Z

BS0410X
(impiegare solo con piantone PK)

passaggi cavidotto

pali e sostegni a terra privi di aperture di ispezione in conformità alle più recenti disposizioni in materia di privacy

unistab
evoluzione del supporto

Barriere e sensori esterni

Caratteristiche tecniche complete su unistab.it

UNI EN-ISO 898-1:2009
CNR-DT 207/2008
CNR 10011:1997

DTP DYNAMIC TEST PRODUCT

Distanziali orientabili in alluminio 80x80mm

Regolazione 125÷150mm (*)
(spessore staffe: 3mm)

CS8803A altezza 0.30mt
CS8805A altezza 0.50mt
CS8807A altezza 0.75mt
CS8810A altezza 1.00mt
CS8815A altezza 1.50mt
CS8820A altezza 2.00mt
CS8825A altezza 2.50mt
CS8830A altezza 3.00mt

Regolazione 205÷230mm (*)
(spessore staffe: 4mm)

CS8903A altezza 0.30mt
CS8905A altezza 0.50mt
CS8907A altezza 0.75mt
CS8910A altezza 1.00mt
CS8915A altezza 1.50mt
CS8920A altezza 2.00mt
CS8925A altezza 2.50mt
CS8930A altezza 3.00mt

Fissaggio ad angolo parete

CS0090Z coppia supporti ad angolo parete con viti INOX
distanza pareti / lato interno distanziale: 165mm

Fissaggio apparati

CS0104X set 10 viti INOX autoperforanti 4,2x16mm

(*) riferita alla faccia esterna parallela alla parete - supporti completi di 4 viti INOX antirotazione e 4 viti INOX per fissaggio apparati

Supporti ed accessori per pali in vetroresina - pali per sensori esterni

Idonei a pali in materiale plastico/vetroresina d. 60mm spessore massimo 2mm

AP1060N – AP1060Z base ad innesto d. 160mm antioscillazione
AP1061N – AP1061Z base ad innesto ridotta antioscillazione
EL0060Z supporto ad infissione per pali h. max 1.2mt
AP0560N – AP0560Z coppia ghiere 80mm interasse di fissaggio 10÷52mm
AP1260N – AP1260Z coppia ghiere 145mm interasse di fissaggio 15÷121mm
AP0260H tappo copritesta in ABS nero d.60mm

Pali per sensori esterni con fissaggio a terra senza plinto in cemento

PF1560B – PF1560N – PF1560Z palo in acciaio d. 60mm 1.5mt base ad innesto
PF1240N – PF1240Z palo in acciaio d. 40mm 1.2mt base saldata
PK0701W piantone 500mm flangia d. 220mm per pali fino a 1.5mt
BAPK01G battipalo per piantoni PK
PF0010X set 3 viti M10 INOX collegamento pali PF/piantoni PK

Finiture

X : acciaio INOX AISI 430 (INOX AISI 304 dove specificato)
K : acciaio INOX AISI 430 sigillato a polveri epossidiche
H : finitura predefinita
G : basi per pali quadri CQ ► zinc. galv. EN ISO 2081 + vern. a polveri GRIGIO ANODIZZATO
G : battipali ► acciaio grezzo
Z : zincatura galvanica a Norma EN ISO 2081
W : zincatura a caldo Norma UNI ISO 1461
B : elementi in acciaio ► zinc. galv. EN ISO 2081 + vern. a polveri BIANCO RAL 9003 opaco
B : pali quadri CQ ► alluminio 6060 + vern. a polveri BIANCO RAL 9010 opaco
N : zincatura Norma EN ISO 2081, verniciatura a polveri eposs. NERO RAL 9005 opaco
finiture adatte ad aree costiere e portuali, zone con traffico veicolare intenso, gallerie ecc.

Tutti i prodotti Unistab sono corredati di esaustive istruzioni sulle modalità di posa in opera e corretto utilizzo.

Consulenza attiva: il nostro ufficio tecnico è costantemente a disposizione per consulenze sull'impiego dei nostri sistemi di fissaggio, inoltrate le vostre richieste a **info@unistab.it** oppure contattateci al n. **049 9500479**

TOP QUALITY 4Nm LUBRICATED COLLARS

La particolare lubrificazione permanente applicata alla vite senza fine dei tenditori permette un serraggio fluido e lineare, garantendo che la coppia di torsione applicata (che può raggiungere i 4Nm) venga completamente sfruttata per la tensione dei collari senza dispersioni e sollecitazioni inutili dovute all'attrito.

Unierre Srl
Z.A. Terrassa Padovana 35020 Padova - Italy
Tel. +39 049 95 01 513 *(da aprile 2020 - 049 9500479)*
Fax +39 049 95 13 650
info@unistab.it

unistab.it
MADE IN ITALY

Unierre Srl si riserva la facoltà di modificare in qualunque momento, senza preavviso le caratteristiche tecniche ed estetiche degli articoli illustrati.
Si declina ogni responsabilità per eventuali errori di stampa.